Méthodes d'évacuation

Suivez à la lettre les directives présentées dans ce manuel.
Le fabricant refuse toute responsabilité en ce qui a trait à tout préjudice, dommage ou incendie causé par la non observation des directives contenues dans le présent manuel.

Version à conduit

La hotte est dotée d'une transition 6" (15,2 cm) afin d'évacuer les vapeurs à l'extérieur.

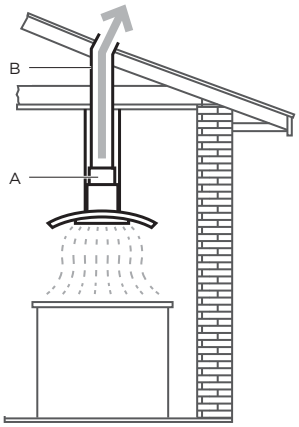

A. Transition de 6"(15,2 cm)
B. Conduit rond de 6"(15,2 cm)

Version sans conduit (Recyclage)

S'il s'avère impossible d'évacuer la fumée et les vapeurs de cuisson à l'extérieur, il est possible de transformer la hotte en version sans conduit (Recyclage). Fixer un filtre au charbon et le déflceteur sur le support de couvercle de conduit. La fumée et la vapeur sont recyclées.
Dans le cas de la version sans conduit (à recyclage) seulement: procurez-vous la trousse de conversion en hotte à recyclage.

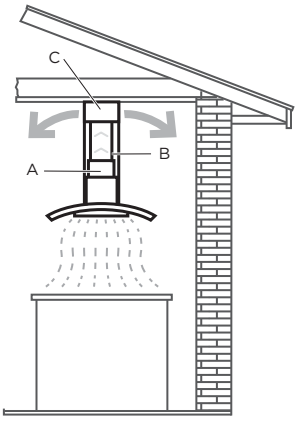

A. Transition de 6"(15,2 cm)
B. Conduit rond de 6"(15,2 cm)
C. Deflécteur

Préparation
Ne coupez pas une solive ou un montant à moins qu'il soit absolument nécessaire de le faire. Si vous devez couper une solive ou un montant, vous devez construire un cadre de soutien.
La quincaillerie fournie permet de fixer la hotte à la plupart des murs et des plafonds.
Vous devez cependant demander à un technicien qualifié de vérifier la solidité des matériaux selon le type de mur ou de plafond.
Avant de couper, assurez-vous qu'il y a un dégagement suffisant dans le plafond ou le mur pour passer la conduite de sortie.

ATTENTION
Pour l'installation des cuisinieres à gaz: Installer cette hotte de sorte que le rebord inférieur est à 27" (68,58 cm) au-dessus de la surface de cuisson.
Pour l'installation des cuisinieres électriques / induction: Installer cette hotte de sorte que le rebord inférieur est pas moins de 24" (61 cm) sur la surface de cuisson.
Il est recommandé d'installer cette hotte plus de 30" (76,2 cm) au-dessus de la surface de cuisson. Par pouce (2,54 cm) supérieure à 36 (91.4 cm) diminuera l'efficacité de la capture de la fumée et de l'humidité, et la performance de ventilation.

S'IL VOUS PLAÎT LIRE L'INSTALLATION POUR UNE INSTALLATION SPÉCIFIQUE. Avant de choisir la hotte, vérifiez la hauteur du plafond et la hauteur maximale de la hotte.

Installation

Structures de soutien au plafond

- Cette hotte de ventilation est lourde. Des structures et des supports adéquats doiventêtre fournis pour les types d'installations.
- A l'endroit de la hotte, installer un cadrage croisé de 2"x 4" entre les solives du plafond comme indiqué (2"x 4" sont nécessaires pour supporter le poids de la hotte).
- Ajuster le cadrage sur le plafond par rapport à la structure existante.
- Vos solives de plafond doivent être comme un des exemples:

Exemple A

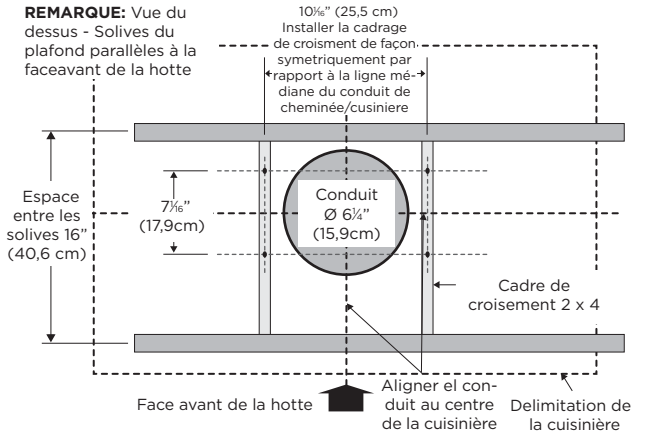

Exemple B

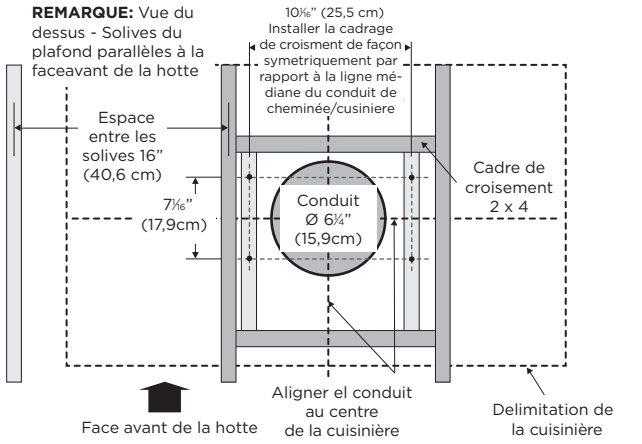

Exemple C

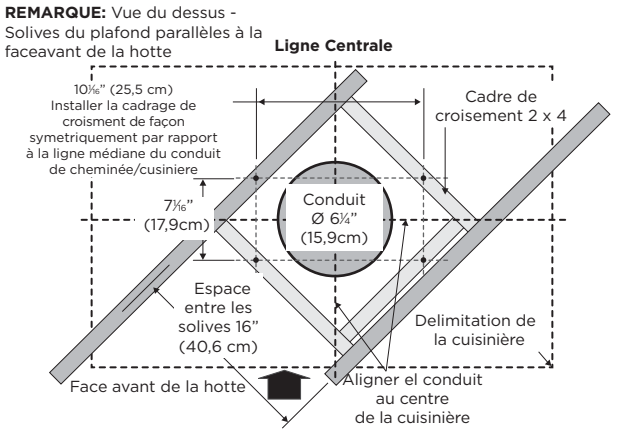

Installation des vis de montage de la hotte

1 Placez le gabarit dans le plafond étant donné les directives pour les structures du support du plafond.
REMARQUE: Toujours considère le devant de légende du capuchon quand jouer le gabarit sur le plafond. Il définira l'emplacement du contrôle.

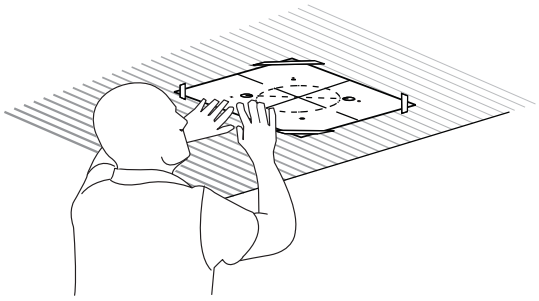

2 Marquer avec un crayon les emplacements des trous pour les vis et le conduit sur le plafond.

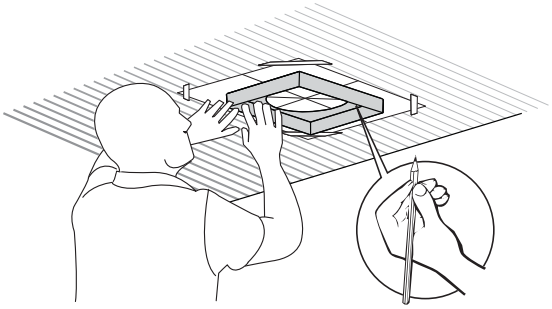

3 Fixer le support horizontal supérieur à l'aide de 4 vis de 5 x 45 mm.

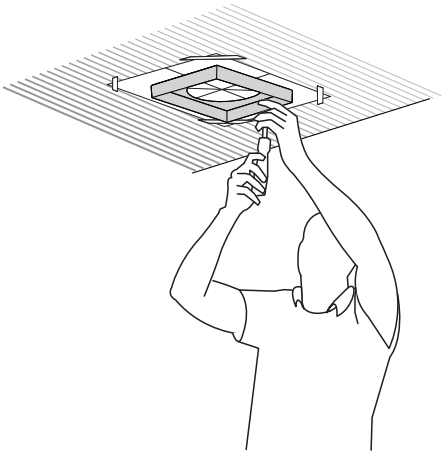

4 Installez le transition rond de 6" (15,2 cm) avec 2 vis de 3,5 x 9,5 mm.

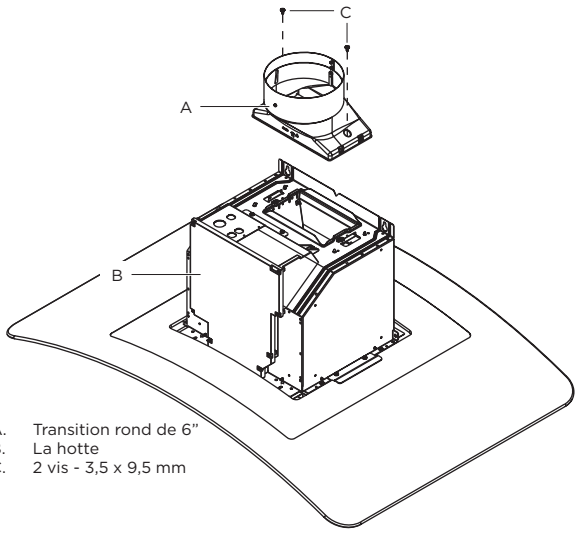

A. Transition rond de 6"
B. La hotte
C. 2 vis - 3,5 x 9,5 mm

5 Installez le support horizontal inférieur avec 8 vis de 4,2 x 8 mm.

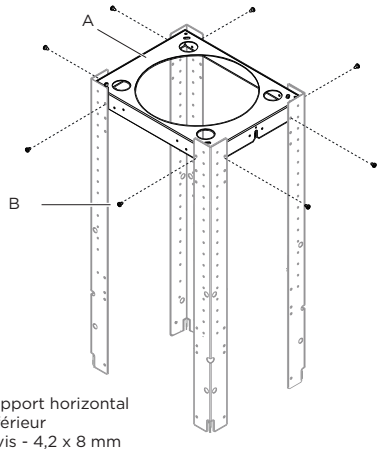

A. Support horizontal inférieur
B. 8 vis - 4,2 x 8 mm

6 Installez les 4 supports verticaux avec 16 vis de 4,2 x 8 mm.

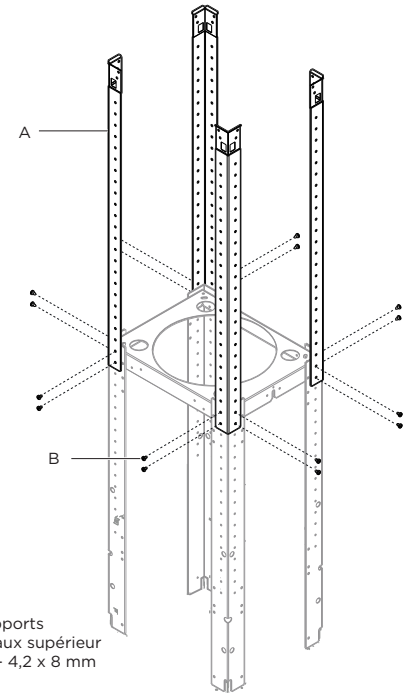

A. 4- Supports verticaux supérieur
B. 16 vis - 4,2 x 8 mm

7 Installez le structure aux le support horizontal avec 16 vis de 4,2 x 8 mm.

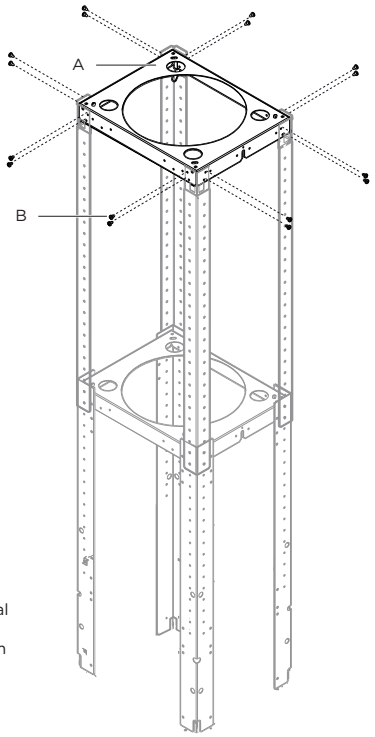

A. Support horizontal supérieur
B. 16 vis - 4,2 x 8 mm

8 À l'aide d'au moins 2 personnes, soulever l'ensemble de la hotte sous la structure.

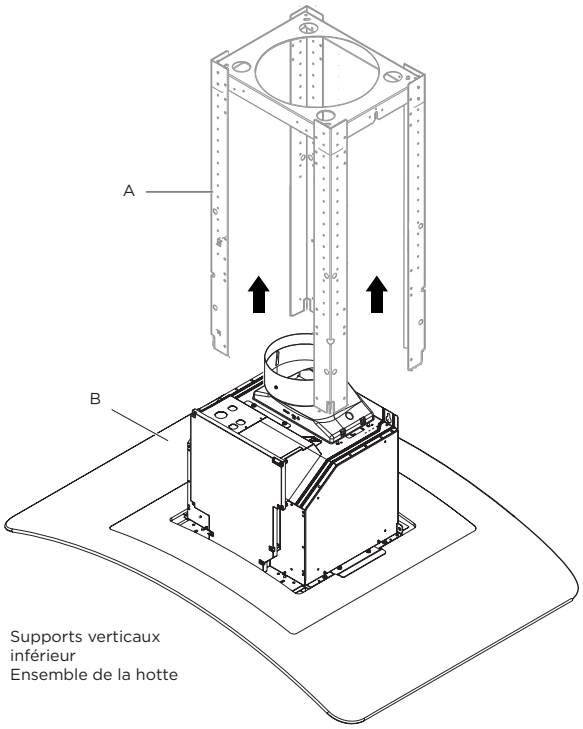

A. Supports verticaux inférieur
B. Ensemble de la hotte

9 Attacher l'ensemble de la hotte aux les supports verticaux inférieur avec 2 vis de nivellement.

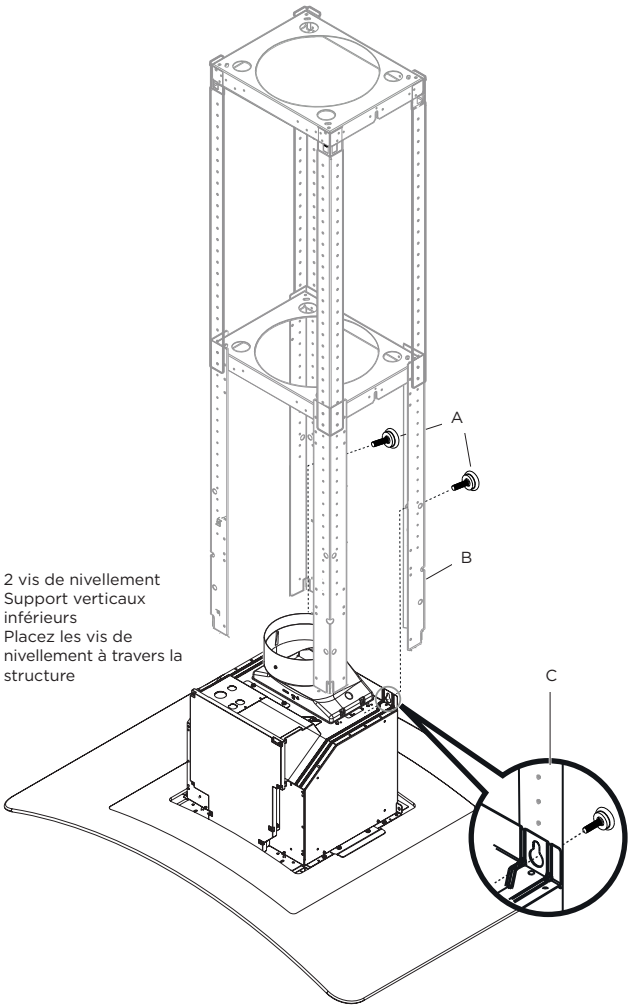

A. 2 vis de nivellement
B. Support verticaux inférieurs
C. Placez les vis de nivellement à travers la structure

10 Installez les 4 supports verticaux avec 16 vis de 4,2 x 8 mm.

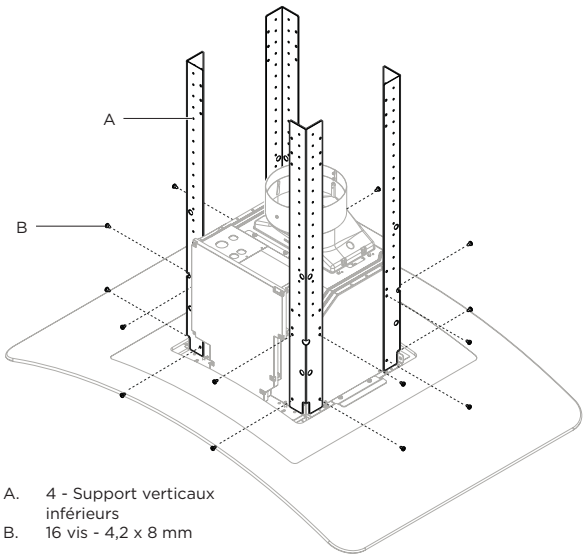

A. 4 - Support verticaux inférieurs
B. 16 vis - 4,2 x 8 mm

11 Retirer les 2 vis de nivellement de la structure.

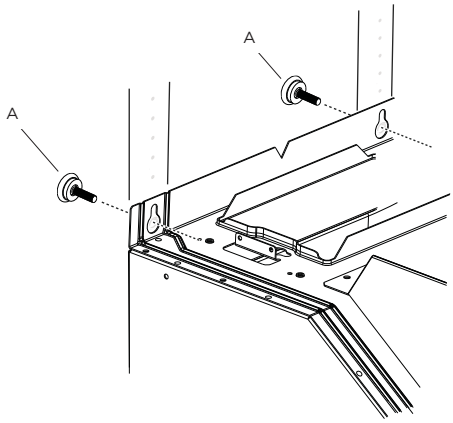

A. 2 vis de nivellement

Connexion électrique

| AVERTISSEMENT
POUR RÉDUIRE LE RISQUE D'INCENDIE, UTILISER UNIQUEMENT DES CONDUITS MÉTALLIQUES.
RISQUE DU POIDS EXCESSIF.

| AVERTISSEMENT
ETEIGNEZ CIRCUIT D'ALIMENTATION AU NIVEAU DU PANNEAU DE SERVICE AVANT DE RACCORDER CET APPAREIL. EXIGENCE 120 V C.A., CIRCUIT DE DÉRIVATION DE 15 V C.A., 20 HZ, DE 15 OU 20 A.

- En faisant face à l'avant de la hotte, retirez l'alvéole défonçable de gauche et le couvercle de la boîte de jonction et installez un connecteur de canalisation (Listé dans cULus) dans la boîte de jonction.

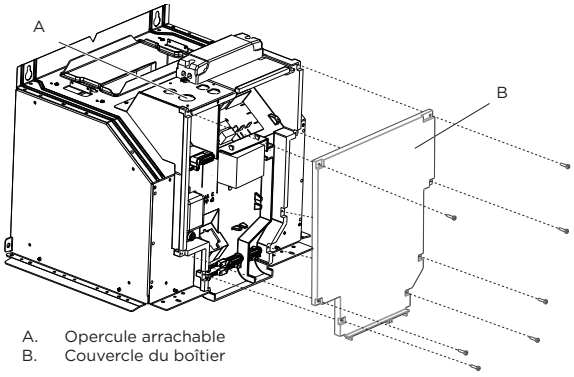

A. Opercule arrachable
B. Couvercle du boîtier

INSTRUCTIONS DE MISE À LA TERRE
Cet appareil est muni d'une boîte de jonction électrique à trois fils, dont l'un (vert/jaune) sert à mettre l'appareil à la terre. Pour vous protéger contre les chocs électriques, vous devez raccorder le fil vert/jaune au fil de mise à la terre du système électrique de votre maison. En aucune circonstance ce fil doit être coupé ou enlevé.
Le fait de ne pas respecter cette directive peut entraîner la mort ou un choc électrique.

- Ôter l'opercule arrachable du boîtier de connexion et installer un serre-câble de ½" (homologation UL ou CSA).

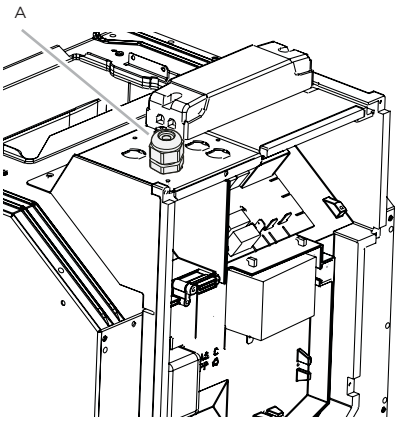

A. Serre-câble de ½"

- Acheminer le cordon d'alimentation du domicile à travers le serre-câble, dans le boîtier de connexion.
- Connecter ensemble les conducteurs noirs (B) à l'aide de connecteurs de fils (homologation UL).
- Connecter ensemble les conducteurs blancs (D) à l'aide de connecteurs de fils (homologation UL).

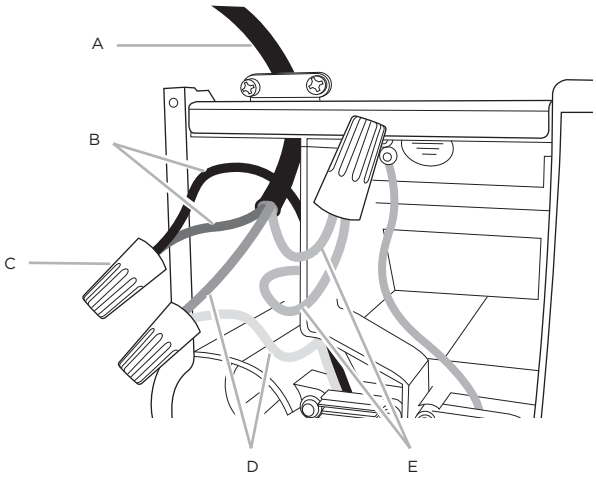

A. Câble d'alimentation électrique du domicile
B. Conducteurs noirs
C. Serre-câble (homologation UL ou CSA)
D. Conducteurs blancs
E. Conducteurs verts (ou nus) ou vert-jaune de liaison à la terre

- À l'aide des connecteurs de fils (homologation UL), connecter le conducteur de liaison à la terre (vert ou nu) du câble d'alimentation du domicile au conducteur vertjaune de liaison à la terre (E) dans le boîtier de connexion.
- Serrer la vis du serre-câble.
- Installer le couvercle du boîtier de connexion.
- Vérifier que chaque ampoule est bien insérée dans sa douille.
- Reconnecter la source de courant électrique.

Achever l'installation

POUR NON INDÉPENDANTE (recirculation) VERSION
(Utilisation Kit Recirculating modèle KIT02665)

Installation du déflecteur
- Assembler le déflecteur d'air avec le support horizontal supérieur à l'aide des 2 vis fournies.

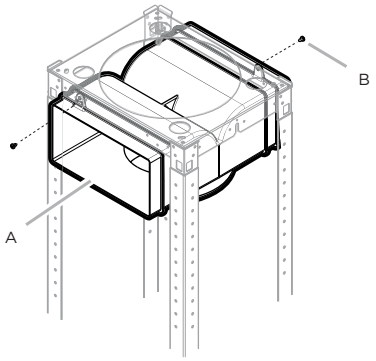

A. Déflecteur
B. Vis de montage

- Prendre les mesures du fond du déflecteur d'air au fond de la sortie de la hotte, comme indiqué sur la figure.

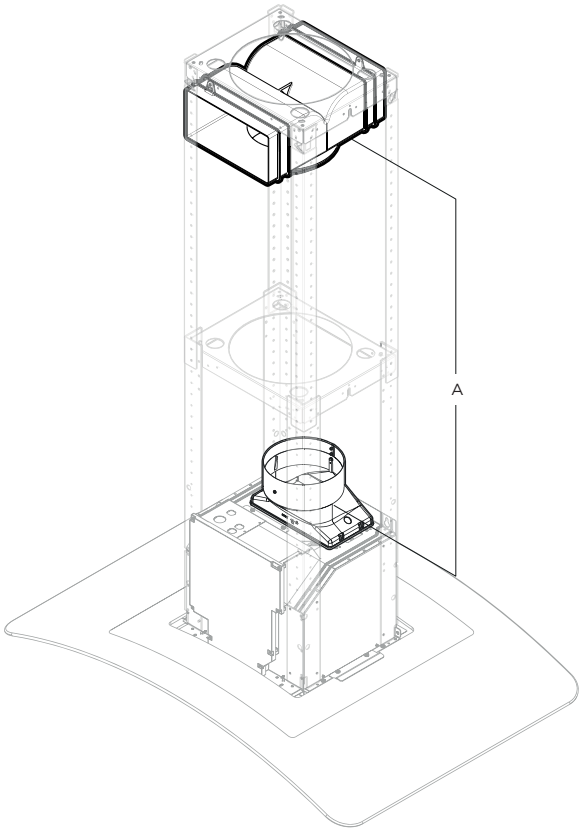

A. Dimension à mesurer

- Couper le conduit à la dimension mesurée.
- Glisser le conduit dans le fond du déflecteur.
- Placer le conduit assemblés sur la sortie d'évacuation de la hotte.
- Utiliser de la toile isolante pour sceller le déflecteur et à l'extrémité de l'évacuation extérieure de la hotte.
- Les filtres à charbon doivent être clipsés sur le moteur comme indiqué sur la figure.

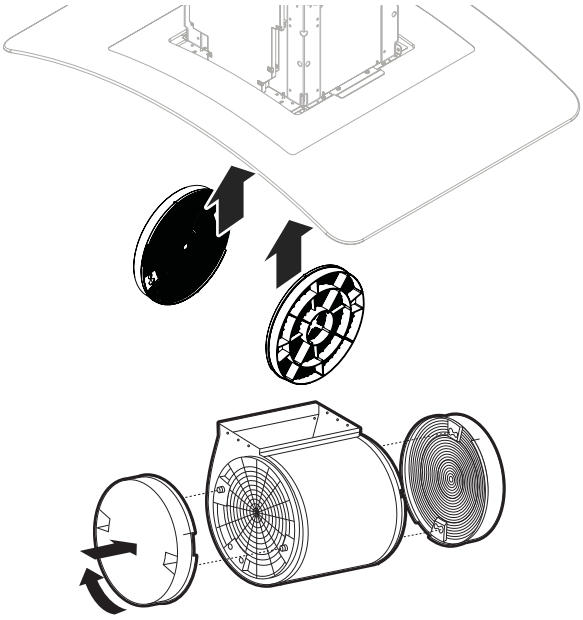

Installation des cache-conduits

- Fixer la partie supérieure des cache-conduits à l'aide de 6 vis de 3,5 x 6,5 mm.

REMARQUE: Pour une installation sans décharge à l'extérieur (recyclage), les fentes de la partie supérieure des cache-conduits seront visibles une fois assemblés. Pour les installations avec décharge à l'extérieur, les fentes de la partie supérieure des cache-conduits seront dissimulées par la partie inférieure.

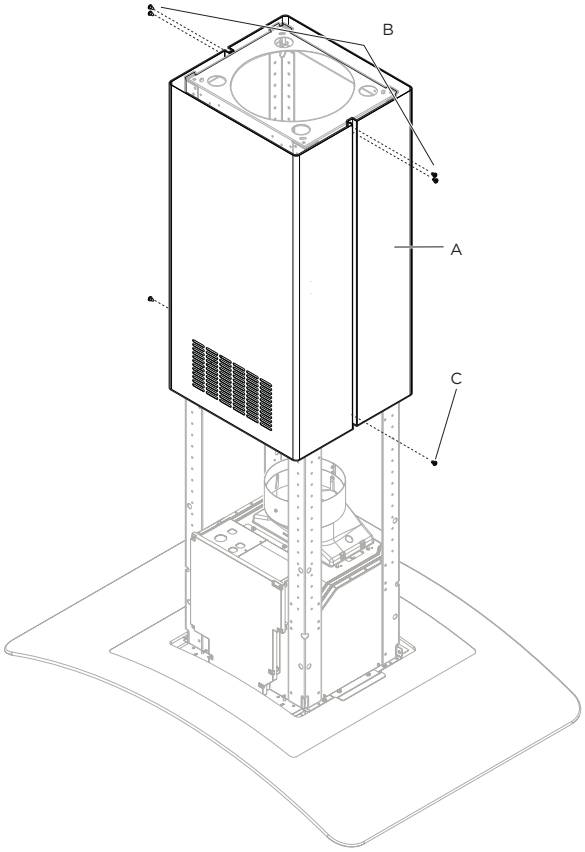

A. Partie supérieure des cache-conduits
B. 4 vis - 3,5 x 6,5 mm
C. 2 vis - 2,9 x 3 mm

- Fixer ensemble les parties inférieures des cache-conduits sur le sommet à l'aide de 4 chevilles en plastique.

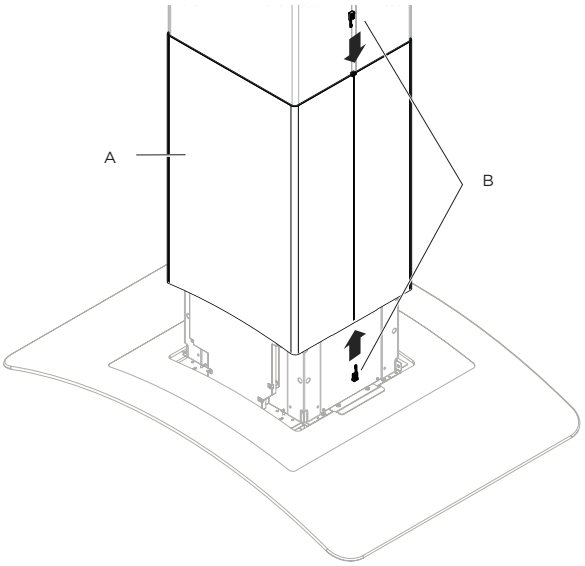

A. Partie inférieure des cache-conduits
B. 4 - Duct support couvercle en plastique