Installation

Installation - Version sans conduit (Recyclage)

1. Calculs avant l'installation

C = Hauteur du comptoir (36 po standard)
H = Hauteur désirée de la hotte
Du bas de la hotte au comptoir
L = Hauteur de la structure de cheminée dans votre installation

L = X-Y-H+1" 3/16

a) Déterminez la hauteur de la hotte **H** qui est confortable pour l'utilisateur.
b) Calculez la hauteur d'installation de la hotte en utilisant la formule suivante : **L =X-Y-H+1" 3/16** .
c) Confirmez que la valeur de H se situe entre la valeur minimum et maximum de H pour votre modèle (Voir le paragraphe " Dimensions et dégagement "). Si ce n'est pas le cas, ajustez votre installation.

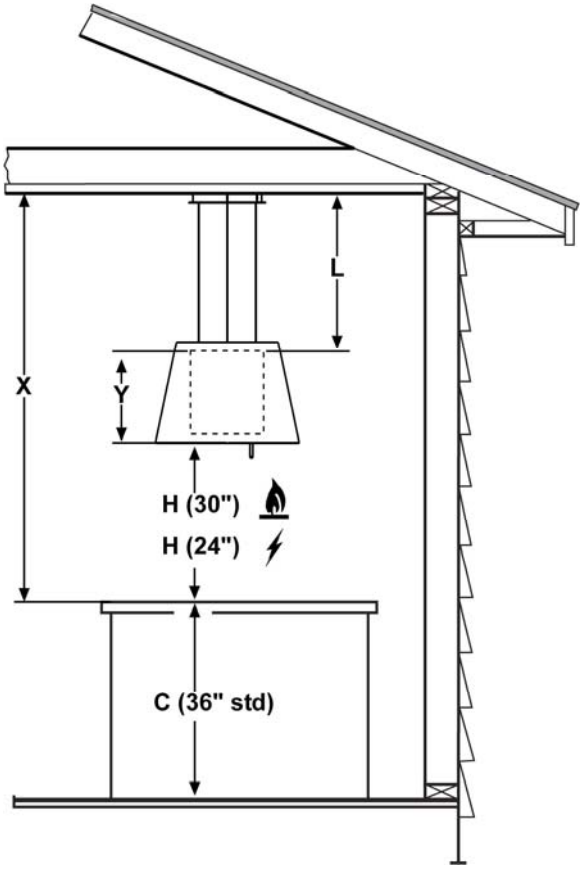

2. Préparation de la surface de montage
Installez les supports au-dessus du plafond de cloison sèche.

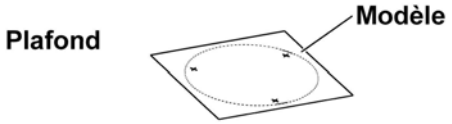

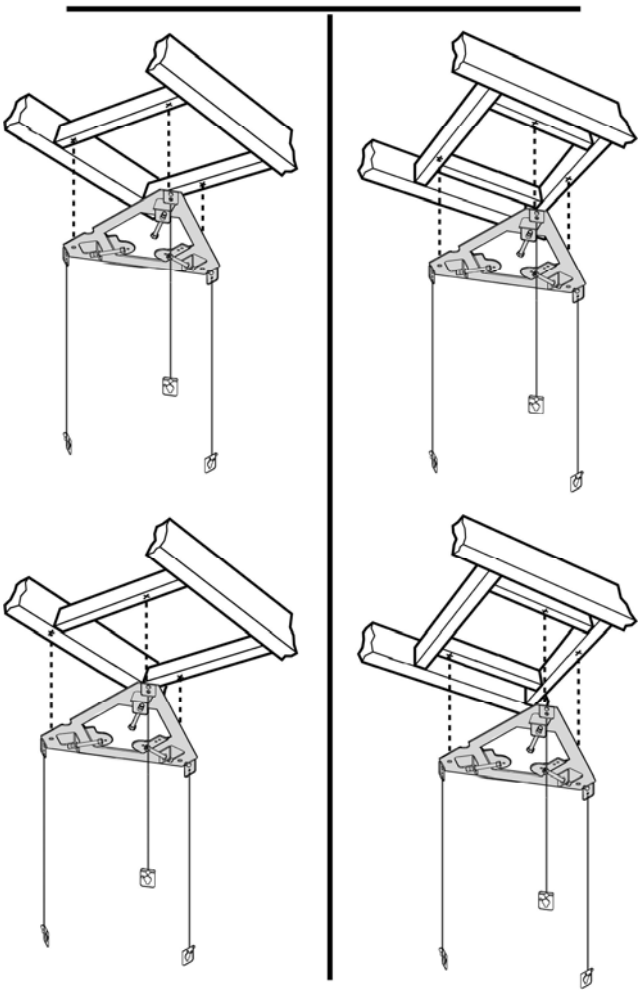

Note : Tenez compte de la profondeur de la hotte; la hotte peut être beaucoup plus profonde que la surface de cuisson.

a. Marquez les lignes de centre de la surface de cuisson ou de la cuisinière au plafond, au-dessus de l'appareil. Utilisez ces lignes de centre au plafond pour positionner le modèle de montage.
Notez sur le modèle l'emplacement de l'avant (indiqué avec une flèche) et des côtés de la hotte, ainsi que des ouvertures de montage.
Note : Souvenez-vous que la flèche sur le modèle représente l'avant de la hotte et, donc, le côté où sera installé le panneau de commandes une fois l'appareil installé.

b. Enlevez le modèle et conservez-le. Pratiquez une ouverture dans la cloison sèche. Installez un 2 po x 4 po de longueur adéquate entre les montants, qui constituera les points de montage de le support de fixation, comme il est indiqué ci-dessus. Pour connaître les dimensions et le dégagement nécessaire, utilisez le

modèle.
Assurez-vous de fixer la pièce de bois solidement et à niveau. Si vous avez des difficultés ou que votre installation comporte des problèmes particuliers, consultez un professionnel. Consultez le modèle et les illustrations ci-dessus.

c. Installez une cloison sèche, puis terminez la finition du plafond.
Déterminez la position nécessaire pour le conduit et coupez une ouverture de 1-1/4 po (3,2 cm) à cet endroit. Passez les fils à cet endroit en respectant les normes du code national de l'électricité ou de la CSA, ainsi que les codes et les ordonnances en vigueur dans votre région.

d. Fixez le support de fixation à l'aide de vis à bois (Fournies dans la trousse de quincaillerie de montage) sur les marques tracées sur le modèle, puis enlevez le modèle.

3. Préparez le support de fixation en réglant de façon opportune l'extension des câbles selon la formule suivante :
L = X-Y-H+1" 3/16
L = extension de la structure de support
X = distance entre le plafond et le côté inférieur de la hotte
Dès que vous avez déterminé l'extension correcte, bloquez les câbles en intervenant à l'aide d'une clé anglaise sur les écrous de blocage.

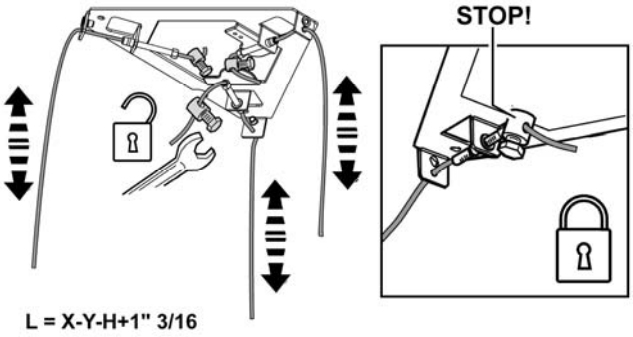

4. Placez le support de fixation contre le plafond en faisant passer les câbles de branchement électrique à travers l'orifice central.
Fixez à l'aide de 3 vis à bois.

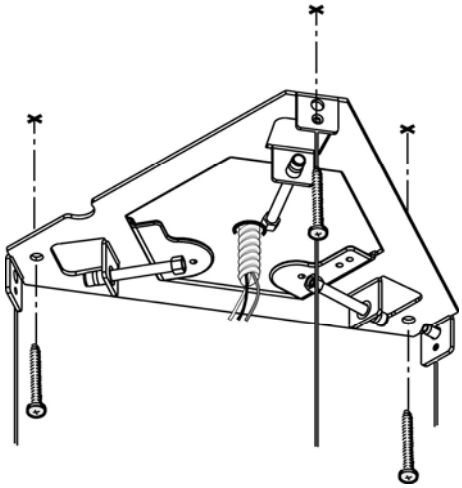

5. Appliquez le chapeau d'habillage à l'aide de 6 vis.

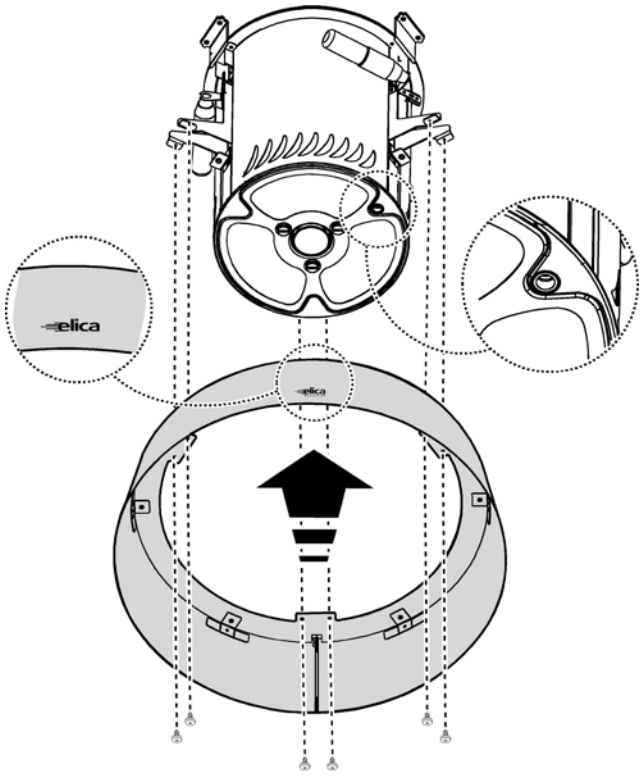

6. Fixez l'éclairage du plan de cuisson à la hotte à l'aide de 3 vis et de rondelles demi-lune.
Remarque : la circonférence interne du plafonnier présente des chanfreinages qui doivent coïncider avec les points de fixation.
Appliquez les bordures de façon à recouvrir les points des nervures de fixation de la hotte (fixation à pression)

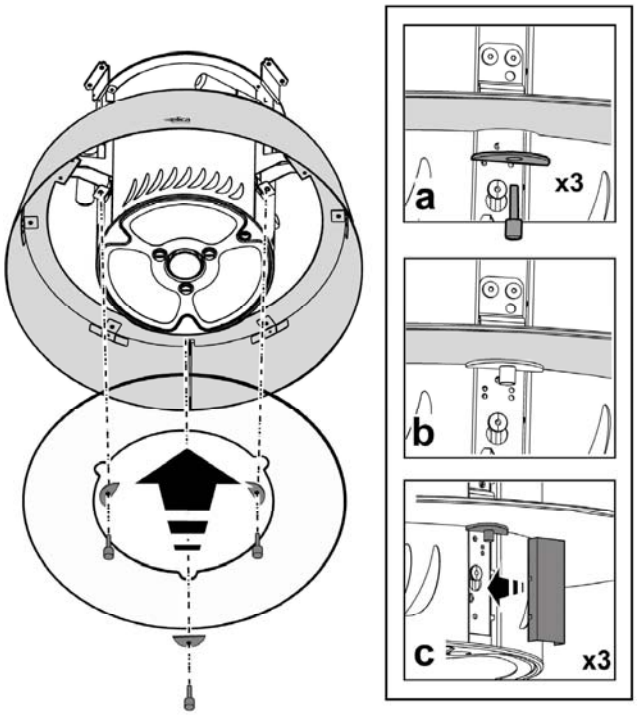

7. Appliquer les embouts décoratifs.
Pour un montage correct, insérer les trous inférieures dans l'emplacement prévu.
Fixer la partie supérieure en insérant et tournant les deux pommeaux de 90°.
Répéter l'opération pour tous les embouts décoratifs à installer.

ATTENTION! Faire particulièrement attention au positionnement du câble en excès, le non respect de cette indication pourrait provoquer de graves dommages à l'appareil et/ou des décharges électriques à l'utilisateur ou l'installateur.

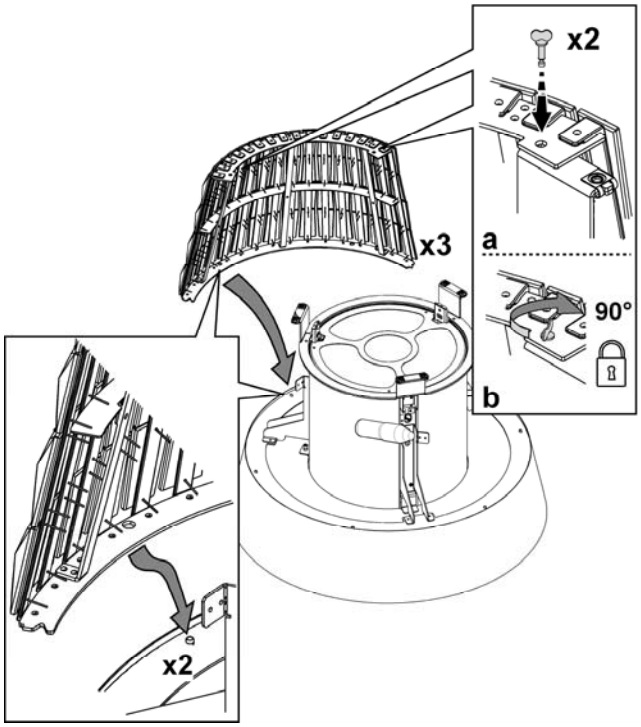

8. Fixez la hotte au support de fixation et fixez définitivement à l'aide de 1 vis pour support (FIXATION OBLIGATOIRE).

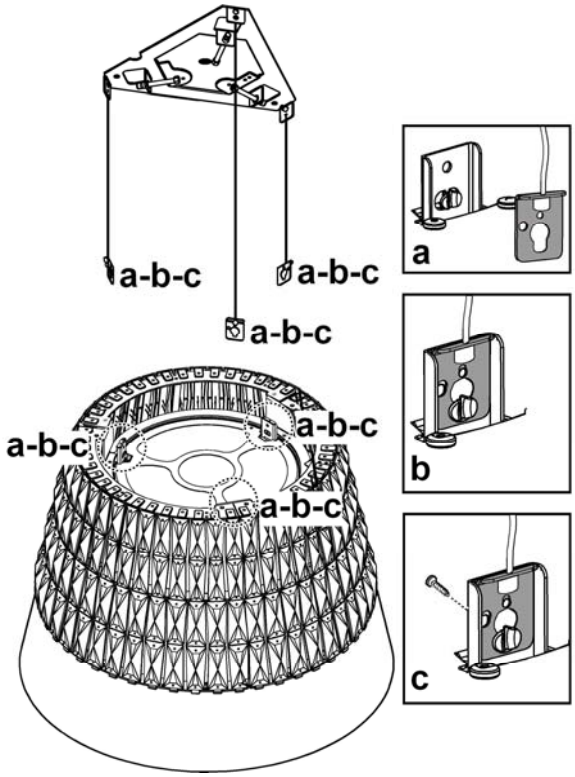

9. Réglez la position de la hotte en intervenant sur les vis de réglage.

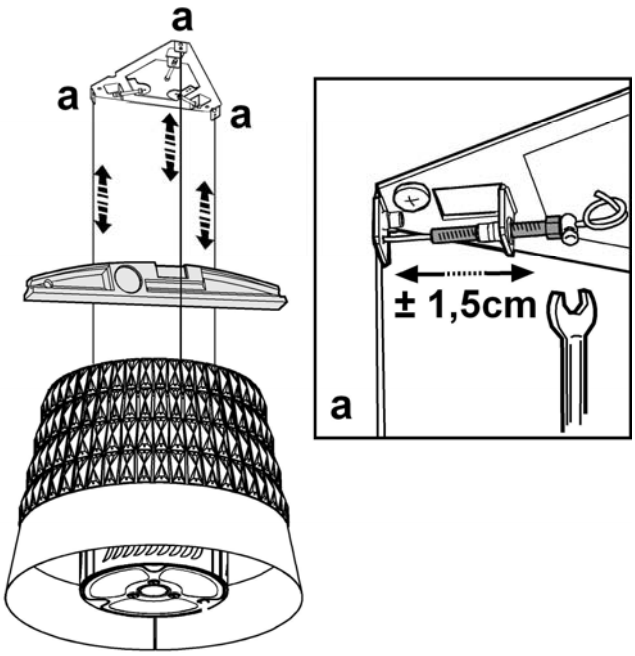

10. **Connexion électrique**

AVERTISSEMENT
Danger de choc électrique
AVERTISSEMENT : Coupez l'alimentation du circuit dans le panneau électrique avant de raccorder les fils de cet appareil.
Un circuit de 120 V c.a., de 15 ou 20 A est requis.

INSTRUCTIONS DE MISE À LA TERRE
CET APPAREIL EST MUNI D'UNE BOÎTE DE JONCTION ÉLECTRIQUE À TROIS FILS, DONT L'UN (VERT/JAUNE) SERT À METTRE L'APPAREIL À LA TERRE. POUR VOUS PROTÉGER CONTRE LES CHOCS ÉLECTRIQUES, VOUS DEVEZ RACCORDER LE FIL VERT/JAUNE AU FIL DE MISE À LA TERRE DU SYSTÈME ÉLECTRIQUE DE VOTRE MAISON. EN AUCUNE CIRCONSTANCE CE FIL DOIT ÊTRE COUPÉ OU ENLEVÉ.
Le fait de ne pas respecter cette directive peut entraîner la mort ou un choc électrique.

Retirez le couvercle de la boîte de jonction et installez un connecteur de canalisation (Listé dans cULus) dans la boîte de jonction.

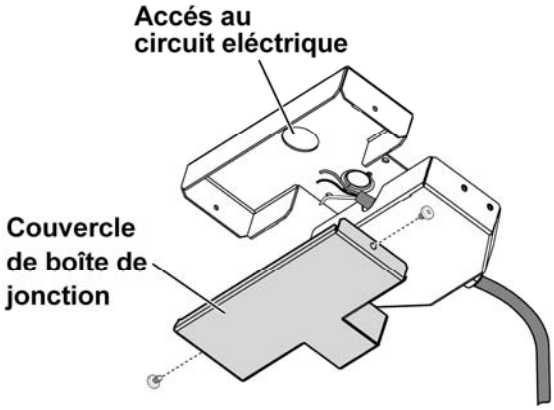

11.

Passez trois fils, le noir, le blanc et le vert, en respectant les normes du code national de l'électricité, ainsi que les codes et les ordonnances en vigueur dans votre région, dans une canalisation de 1/2 po, du panneau de service à la boîte de jonction.

12. Raccordez le fil noir du panneau de service au fil noir ou rouge de la boîte jonction, le blanc avec le blanc et le vert avec le vert/jaune.

Fermez le couvercle de la boîte de jonction.

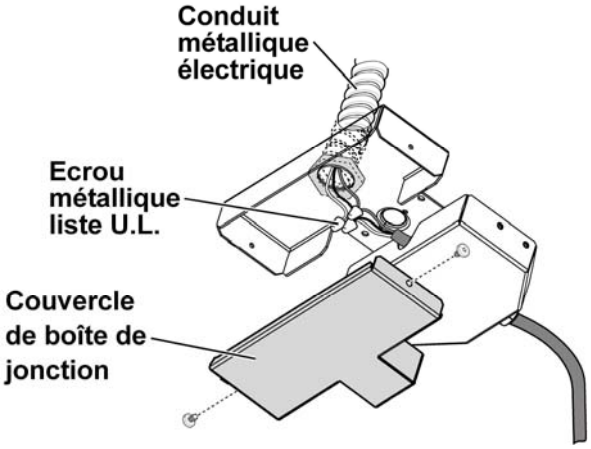

13. Fixez le boîte de jonction au support de fixation sur le plafond, à l'aide de 2 vis.
Attention ! Le remplacement du câble d'interconnexion ne peut être effectué que par un centre d'assistance technique agréé.

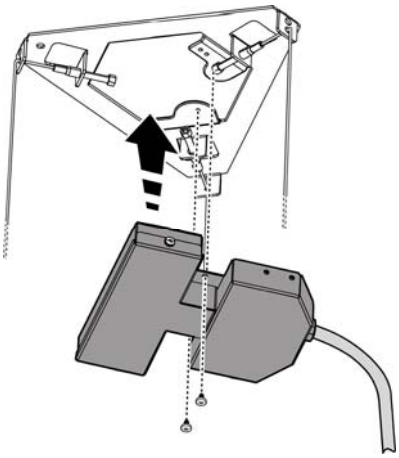

14. Introduisez la tige de commande à l'emplacement prévu en poussant vers le haut.
Effectuer le raccordement électrique.

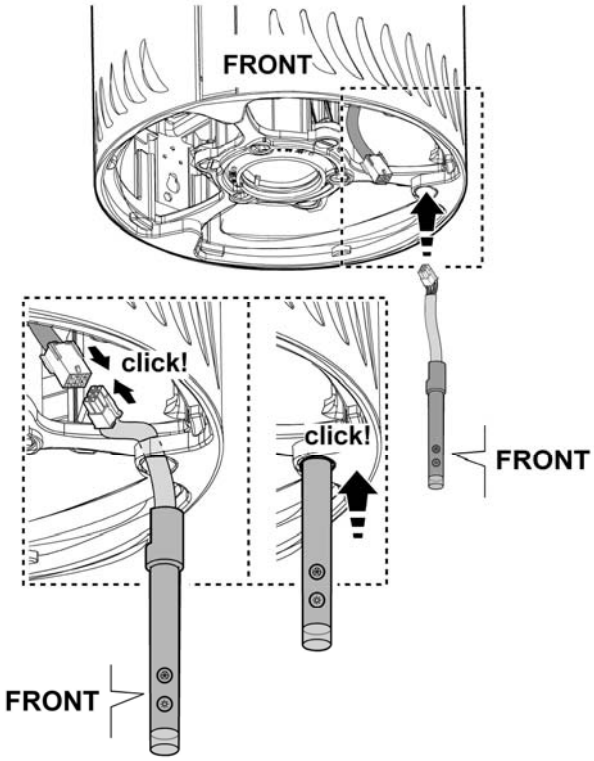

15. Insérer le filtre anti-graisses.
Pour le blocage, tourner les 3 tiges de fixation à 90°.

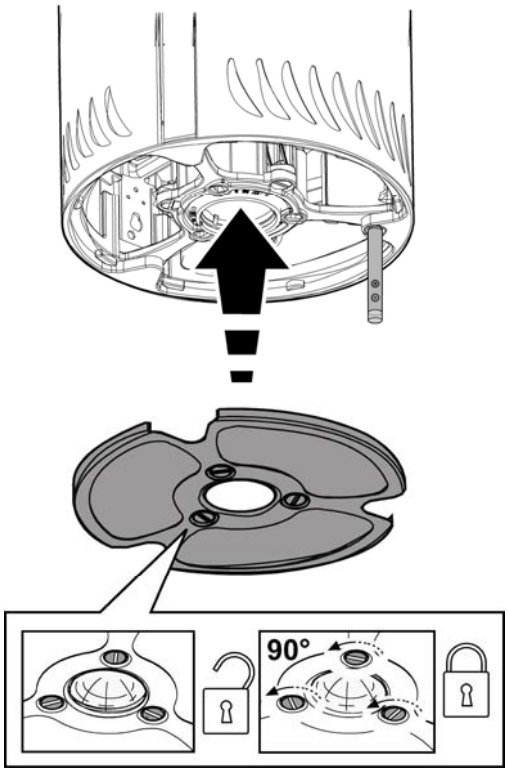

16. Insérez le couvercle entre les câbles de support ; vérifiez que ceux-ci entrent dans les fentes prévues à cet effet sur le couvercle.
Attention ! Il faut que le câble présente suffisamment de jeu pour pouvoir passer de manière aisée à travers la fente aménagée sur le couvercle.
Bloquez le couvercle à l'aide de 3 vis sans tête déjà vissées sur le support de fixation.
Remarque : les 3 vis de fixation bloquent le couvercle en vertu de la friction qu'elles exercent sur celui-ci, c'est pourquoi elles ne doivent pas être vissées à fond.

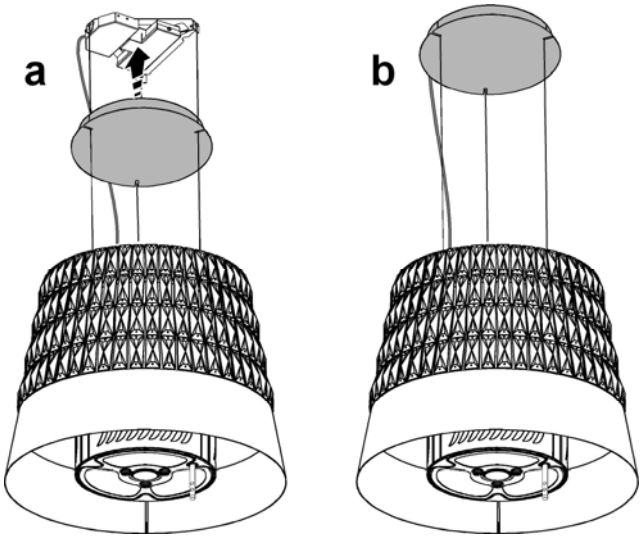

17. Vérifiez toutes les ampoules et assurez-vous qu'elles sont bien fixées dans leur douille.
Activez l'alimentation dans le panneau de service.
Vérifiez que le système d'éclairage et le ventilateur fonctionnent normalement.

Si la hotte ne fonctionne pas :

- Vérifiez que le disjoncteur ne s'est pas déclenché ou que le fusible n'est pas grillé.
- Débranchez l'alimentation. Vérifiez que les raccords électriques ont été effectués correctement.

Pour utiliser votre nouvelle hotte de façon optimale, lisez la section intitulée " Entretien et utilisation ".

Gardez vos instructions d'installations et d'utilisation près de la hotte pour pouvoir vous y référer facilement.